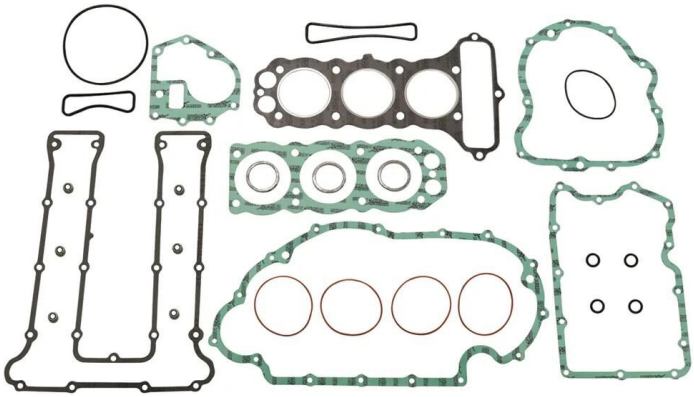

Jeu de joints moteur ATHENA

avec joint de queue de soupape

PVC 101,95 €

Données de base

Numéro d'article du fournisseur:	P400485850701
EAN	8051764547630
PVC:	101,95 €
SB-Article	Non
Marque/Fournisseur	ATHENA
Unité de mesure:	SET
Weight	0.212 kg

Données techniques

Domaine d'utilisation	jeu de joints moteur
Type	article