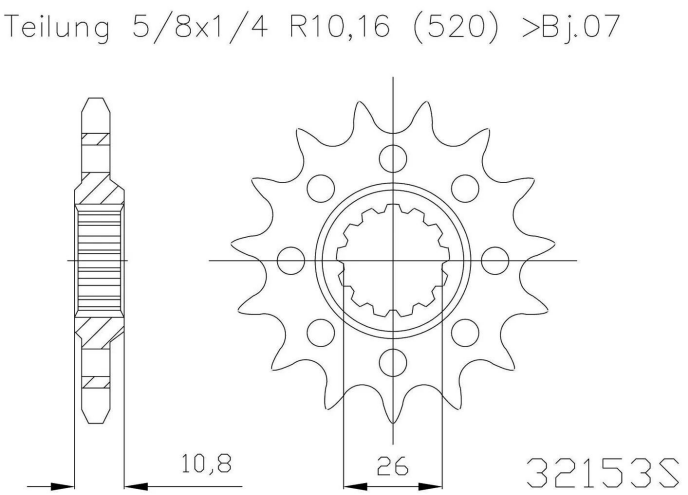


# ESJOT Antriebsritzel "32153"

**15 Zähne**

## Preis: 14,71 €

### Stammdaten

| | |
|---|---|
| **Lieferanten-Artikelnummer:** | 50-32153-15S |
| **EAN** | 4251516522050 |
| **UVP** | 26,14 € |
| **SB-Artikel** | Nein |
| **Marke/Lieferant:** | ESJOT |
| **Mengeneinheit** | STÜCK |
| **Gewicht** | 0.171 kg |

### Technische Daten

| | |
|---|---|
| **Anzahl Zähne** | 15 Z. |
| **Art** | Artikel |
| **Ausführung** | Kettenritzel |
| **Hauptfarbe** | grau |
| **Teilung** | 520 |