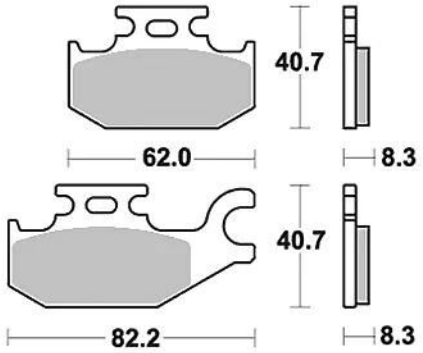

TRW Bremsbelag "MCB 787"

Typ SI Sintermetall

Preis: 15,69 €

Stammdaten

Lieferanten-Artikelnummer:	MCB787SI
EAN	3322937492978
UVP	39,81 €
SB-Artikel	Nein
Marke/Lieferant:	TRW
Mengeneinheit	STÜCK

Technische Daten

Art	Artikel
Ausführung	Bremsbelag (Scheibenbremse)
Breite	62.0 mm
Breite 1. Belag	62.0 mm
Breite 2. Belag	82.2 mm
Bremsbelag	Sintermetall
Höhe	40.7 mm
Höhe 1. Belag	40.7 mm
Höhe 2. Belag	40.7 mm
Stärke	8.3 mm
Stärke 1. Belag	8.3 mm
Zulassung	ECE R90